ООО "Регион-М"
Юр.почтовый: 193168 г. Санкт-Петербург, Искровский пр., д.15,
кор.1, оф.187; ИНН:7811518188; КПП: 781101001; ОГРН: 1227847169075
Банк: Филиал Петровский ПАО Банка «ФК Открытие»
БИК: 044030795; р/счёт 40702810904180000021; к/счёт 30101810540300000795
www.regionfox.ru 8(495)641-77-46; 8(921)642-81-54

SMARTRONIC

Интегрированная компрессорная станция

оглавление

- Что такое SMARTRONIC
- Будущее продаж компрессоров SMARTRONIC
- Что SMARTRONIC принесет своим пользователям
- Технические параметры
- Сравнение с конкурентами
- Аргументы для продаж
- Q&A

Что такое SMARTRONIC

Интегрированная компрессорная станция

Речь идет о новом поколении компрессорных станцией мощностью от 30kW, с новым винтовым блоком, интегрированным осушителем и центральным управлением с поддержкой благодаря использованию новой диагностической программы.

Что такое Smartronic

- **Новое поколение винтовых компрессоров от 30kW**
- **Первый модельный ряд от 30kW до 75kW**
- **Следующий за ним до 110kW, запускается до конца года**
- **Производительность первого модельного ряда от 5,5 до 13,5m3/min**
- **Варианты рабочего давления от 6 до 13bar**

Почему именно SMARTRONIC

- **Надежный источник сжатого воздуха**
- **Инновационная система охлаждения**
- **Экономичное решение**
- **Компактное исполнение**
- **Прямой привод**
- **Система ATMOSCARE**

Почему используется SMARTRONIC

Надежный источник сжатого воздуха

- Мы взяли за основу своё “KnowHow” из технологии производства локомотивных компрессоров, где требуется высочайший уровень надежности и безопасности
- Мы используем только компоненты мировых производителей как Siemens, Danfoss, CMC…

WEG Motors and Drives

Continental CONTITECH

Danfoss

SIEMENS

Почему используется SMARTRONIC

инновационная система осушения Fusion Dryer

Почему она используется?

- **Цена**
  - **Адсорбционный осушитель по цене рефрижераторного**
- **Минимальные энергозатраты**
  - **Точка росы +5˚ С без потребления энергии**
  - **Точка росы -20˚ С при экономии энергии 50%**
  - **Выбор точки росы в диапазоне от +5 до -20˚ С по желанию заказчика**

Почему используется SMARTRONIC

Стандартный адсорбционный осушитель

- **Одна камера сушит, вторая регенерирует адсорбент**

Обычные используемые способы регенерации воздуха :

- **Сжатым воздухом – необходимо дополнительно 20% производительности компрессора**

- **Теплом – необходим нагрев воздуха до 150 °C**

Почему используется SMARTRONIC

Atmos Fusion Dryer™ - Что это и как работает?

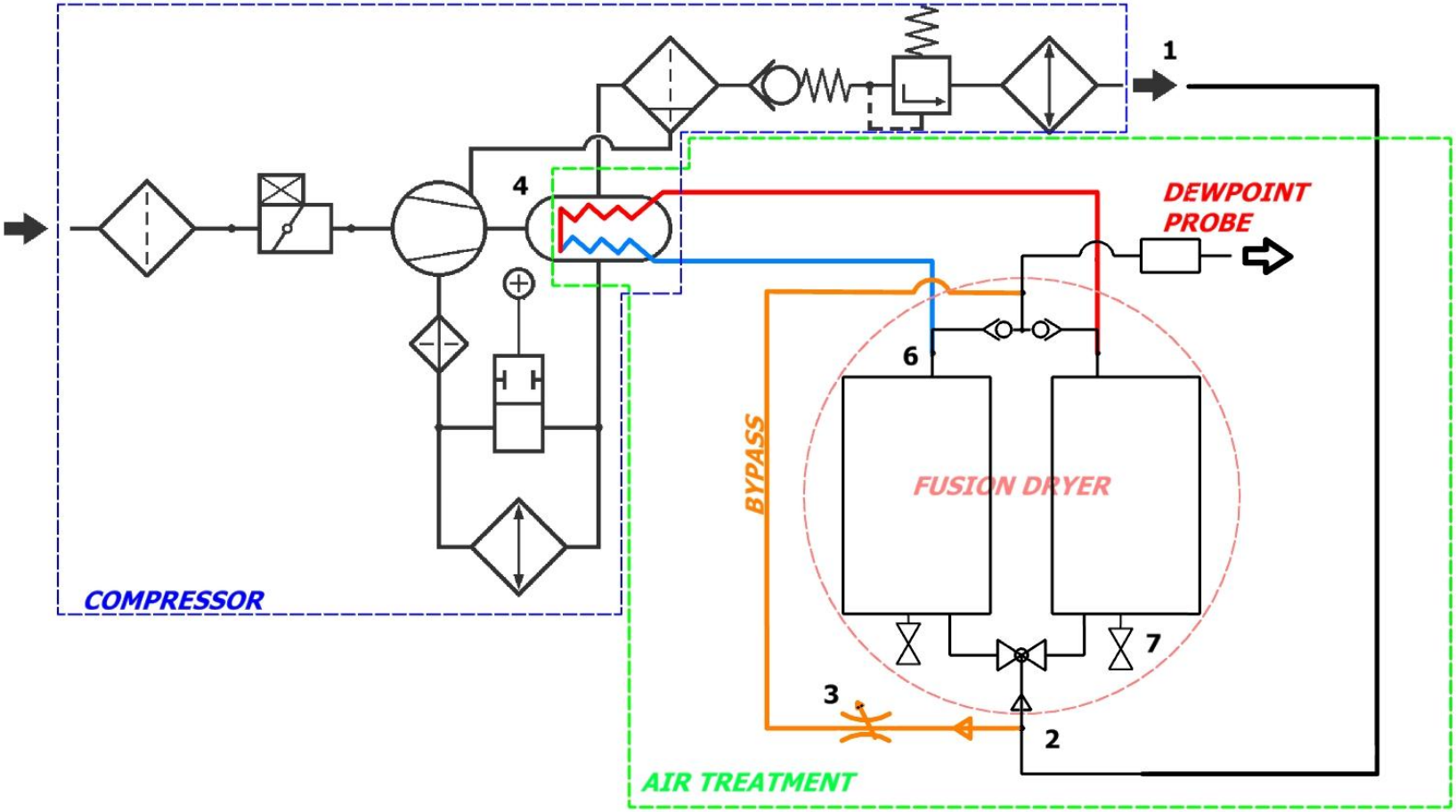

Fusion Dryer – Варианты исполнения

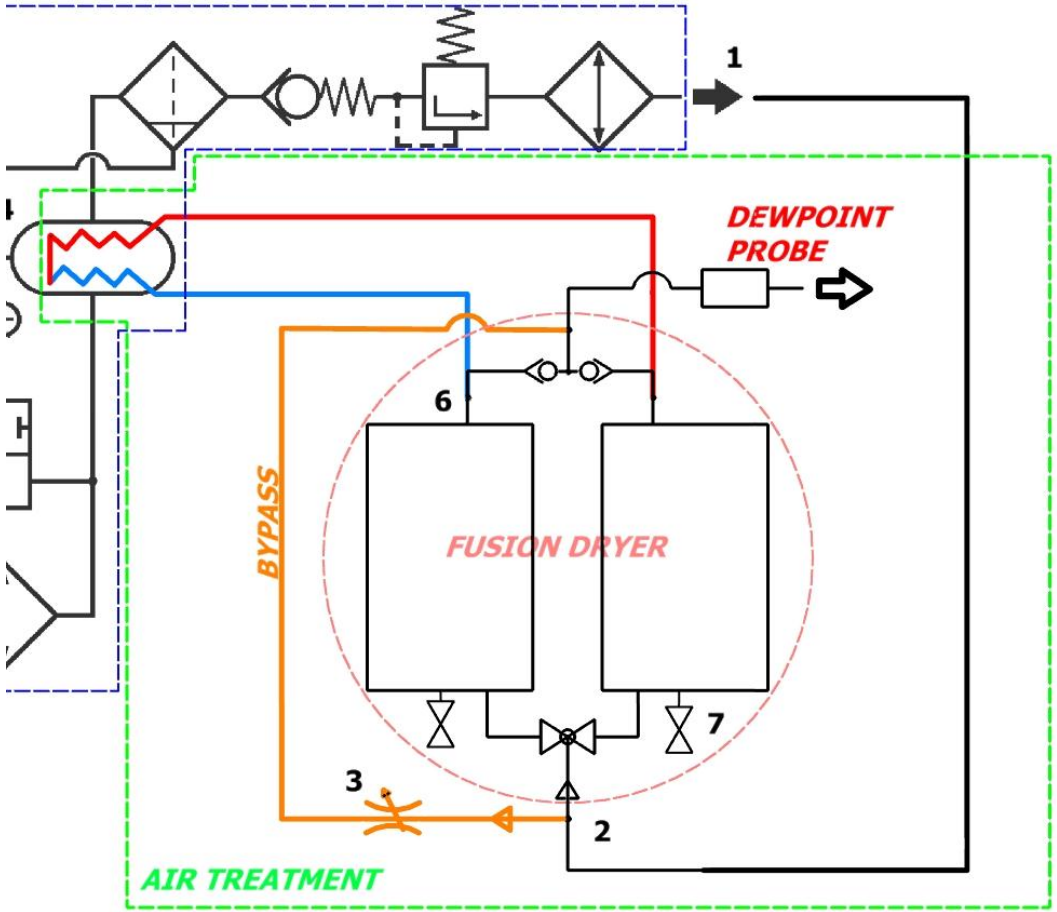

- **Постоянная точка росы**
- **Точка росы, настроенная на заводе**
- **Точка росы устанавливается по желанию заказчика**

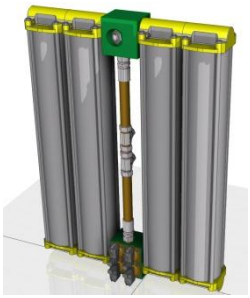

Почему используется SMARTRONIC

Fusion Dryer - преимущества

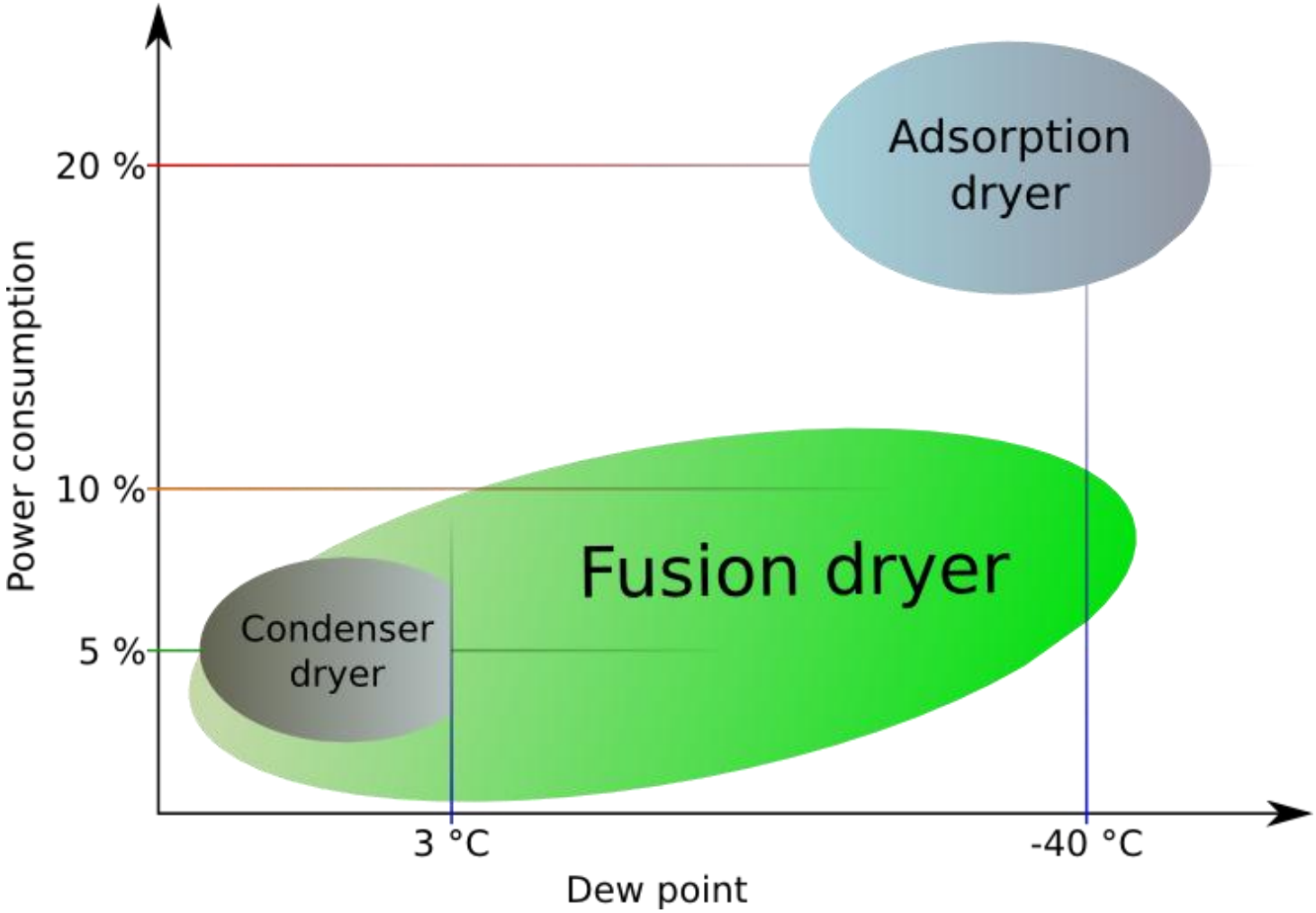

Почему используется SMARTRONIC

Fusion Dryer™ снижает расходы

- ✓ **Использует рекуперацию тепла:**
  Избыточное тепло компрессора используется для обогрева регенерируемого воздуха и уменьшает потерю тепла до 98%.

- ✓ **Использует для регенерации сжатый воздух, который иначе бы был выброшен в атмосферу.**

- ✓ **Осушает меньшее количество воздуха и смешивает его с не осушенным воздухом для достижения нужной точки росы.**

- ✓ **Использует переменное (не фиксированное) время регенерации, в зависимости от заданной точки росы.**

- ✓ **Централизованное управление всеми процессами**
- ✓ **компрессора**

Почему используется SMARTRONIC

Fusion Dryer в сравнении с другими осушителями

Простой адсорбционный осушитель:

- ✓ **Высокая цена**
- ✓ **Выше затраты на использование (см. Варианты регенерации), короткое (фиксированное) время между регенерацией и осушением**
- ✓ **Потребление большего объёма воздуха для регенерации, что требует использования более мощного компрессора**
- ✓ **Изменение точки росы за дополнительную плату, не связанное с оптимизацией работы компрессора**
- ✓ **Постоянная потребность в сжатом воздухе или нагреве для регенерации даже при малом потреблении воздуха. Решается только продлением времени переключения (регенерация/осушение)**
- ✓ **Большие размеры**

Почему используется SMARTRONIC

Экономия электроэнергии

- ✓ **Новая винтовая пара последнего поколения**
- ✓ **Использование «не нужного» тепла**
- ✓ **Энергоэффективность системы охлаждения**

Почему используется SMARTRONIC

Новый винтовой блок A150

- **Большая производительность**
- **Увеличенный ресурс**
- **Диапазон 30-55KW (75KW)**

Почему используется SMARTRONIC

Новый винтовой блок A150

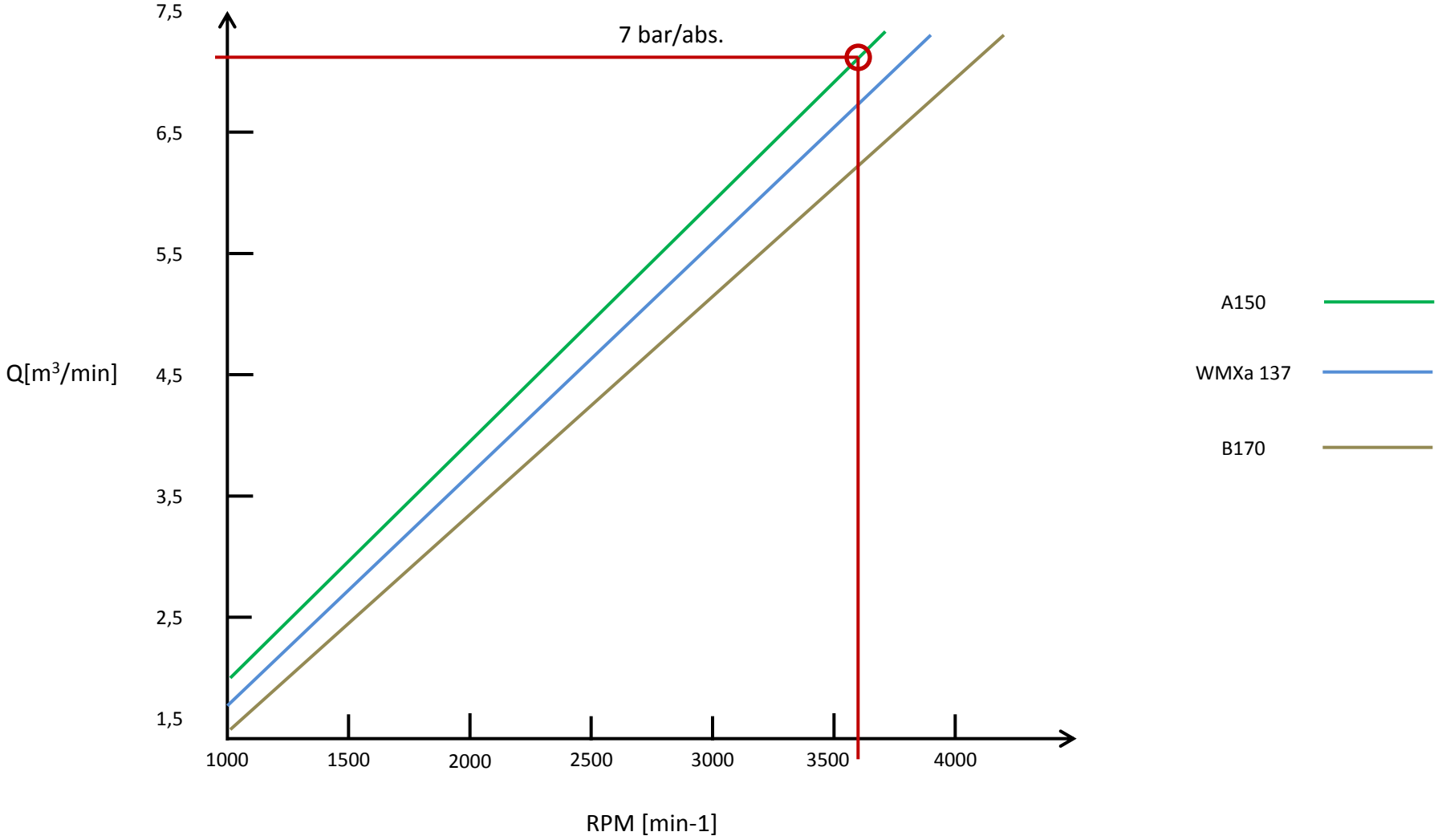

Почему используется SMARTRONIC

Компрессорная станция SMT сможет использовать почти 100% вложенной энергии (тепла).

- **Используем тепло (не нужное) для регенерации Fusion Dryer (приблизительно 15%)**
- **Оставшееся тепло можно использовать для других целей, например для обогрева места установки компрессора (приблизительно 85%) – зависит от эффективности теплообменника**

Почему используется SMARTRONIC

Энергоэффективное и экономичное решение

Вентилятор расположен непосредственно над радиатором. Это решение даёт следующие преимущества:

- **Низкий уровень шума**
- **Эффективность – забор тепла от всей поверхности радиатора**

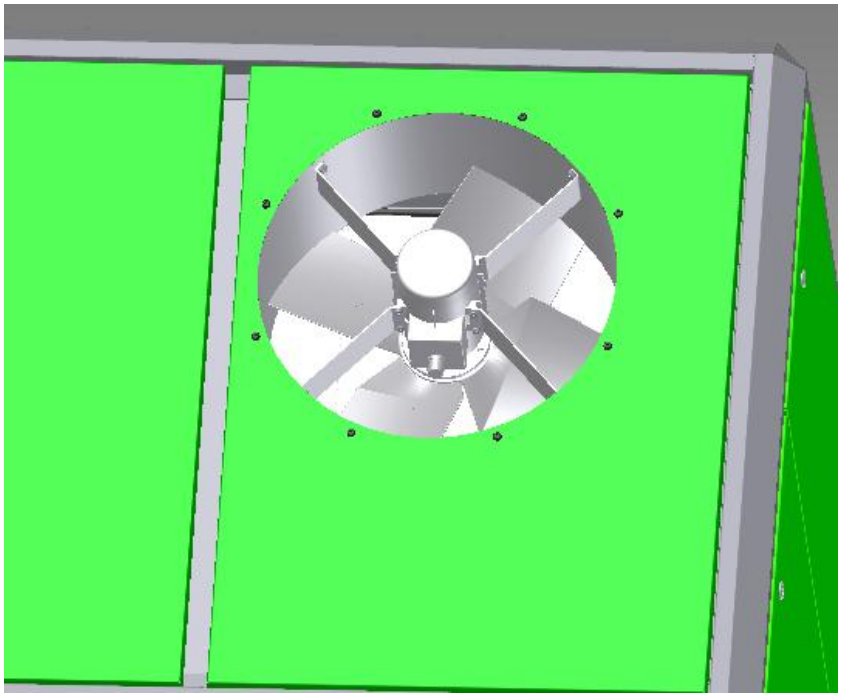

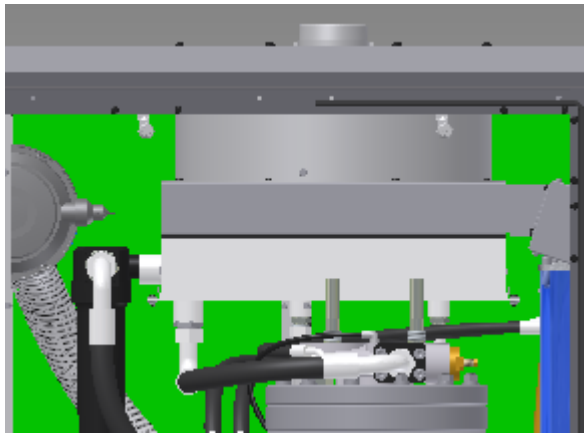

Почему используется SMARTRONIC

Компактное исполнение

- Модульное решение
- Простой доступ ко всем компонентам
- Малые размеры (только два кожуха в моделях до 75kW
- Простое снятие панелей корпуса

Решение „all in one“

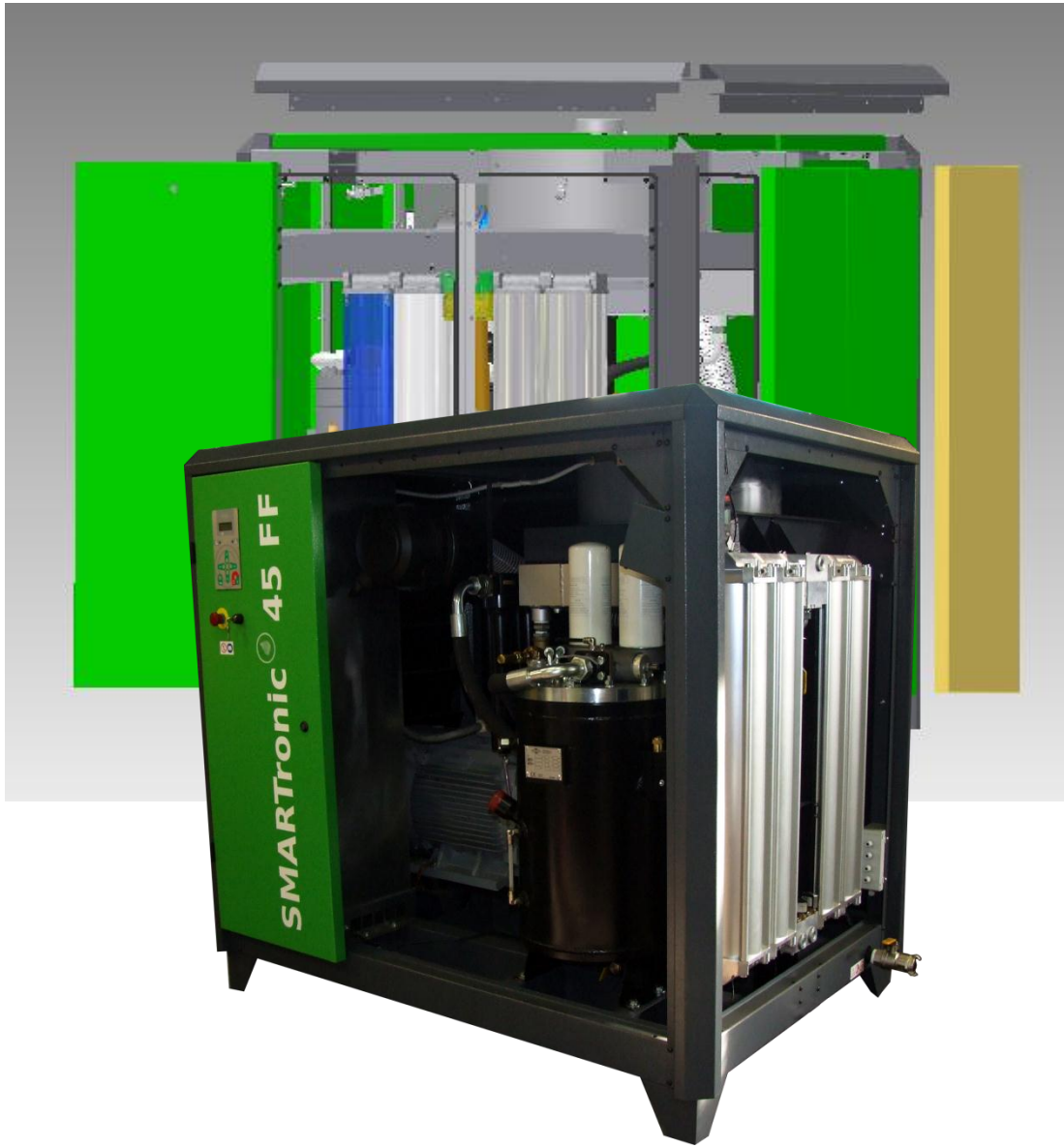

Разница в услугах !

ATMOS Care®

Почему используется SMARTRONIC

ATMOS Care®

ATMOS Chip – защита компрессора

On-line поддержка

ATMOSupervise

ЧИП ATMOS

Преимущества для дилера

- Сервисной интервал под контролем
- Заказчик покупает расходники на каждое ТО
- Расходники только
- от дилера

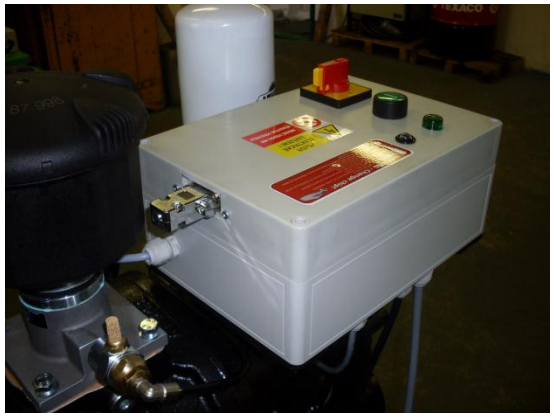

Почему используется SMARTRONIC

График

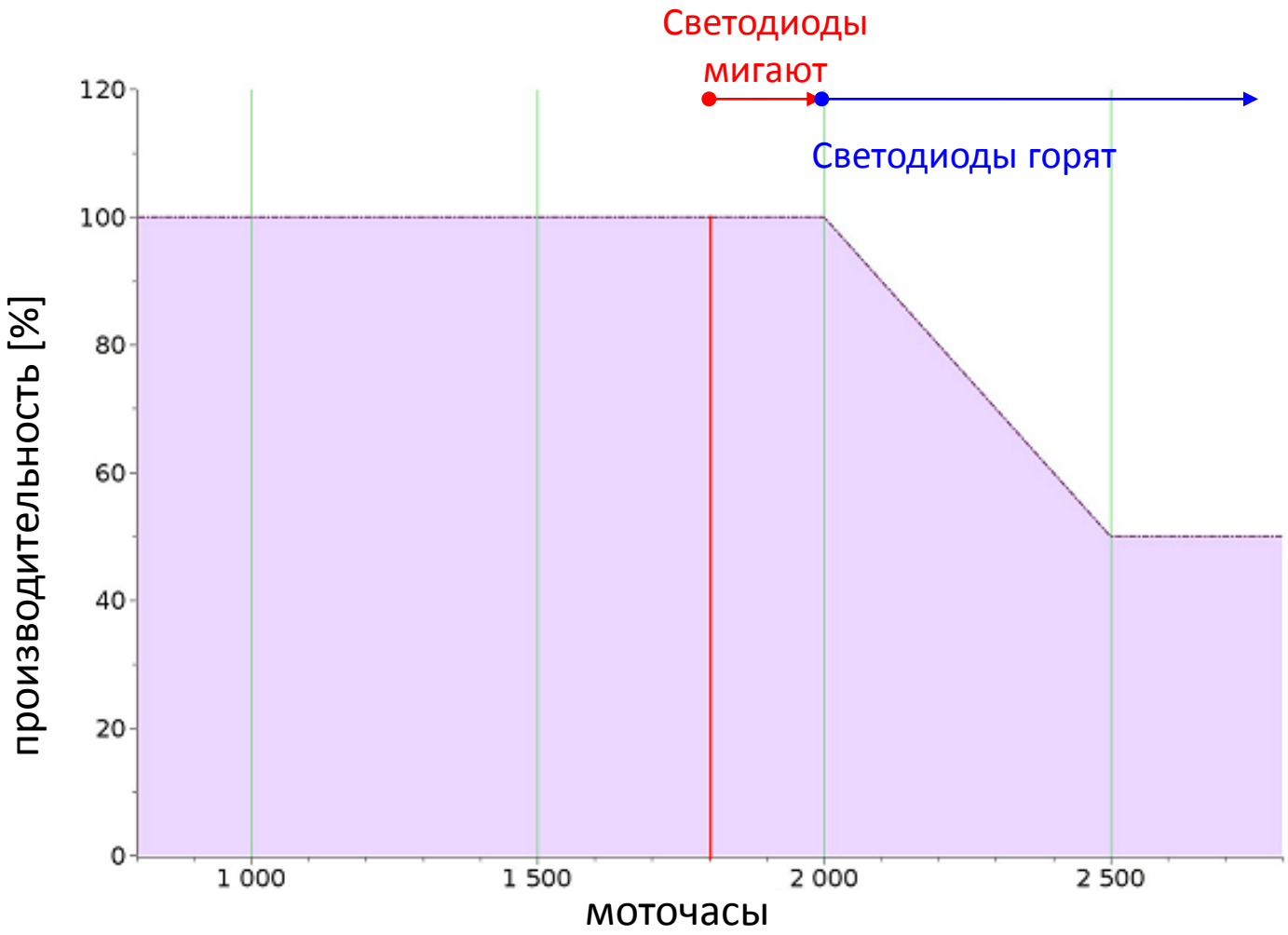

Почему используется SMARTRONIC

Услуги - ATMOSupervise

Преимущества

- Ваши затраты под Вашим контролем
- Генератор кода в зависимости от номера компрессора
- Просто зайти на www.atmos-chrast.cz
- Доступ только для дилера
- Только в серииSMT и Albert Premium

Преимущества установки SMARTRONIC – ATMOS

- Надежный источник сжатого воздуха
- Выгодная цена
- Долговременная экономия средств и максимальное использование энергии
- Быстрая настройка в процессе эксплуатации
- Улучшенный контроль работы компрессора и качества воздуха
- Компактные размеры
- Лёгкое подключение и простота в работе
- Быстрый сервис и удалённое управление
- Опциональное оборудование, GSM модуль

Что даёт SMARTRONIC заказчику

- ✓ **экономичность**
- ✓ **надёжность**

Преимущества SMARTRONIC для заказчика

Экономичность

- Адсорбционный осушитель по цене рефрижераторного
- Рекуперация тепла в системе осушителя
- Работа осушителя в зависимости от влажности среды
- Быстрое управление
- Минимальные потери электроэнергии благодаря прямому приводу и мультиременной передаче
- Более эффективное использование масла винтовой пары, лучшее смазывание винтовой пары
- Энергосберегающая система охлаждения

Преимущества SMARTRONIC для заказчика

Обеспеченная надёжность

- Компоненты собственного производства и их доступность с нашего склада
- Остальные компоненты мировых производителей (WEG, Siemens и т.д.)
- Центральная система управления
- Большой ресурс благодаря гибким интервалам обслуживания
- Более надёжны благодаря эффективному охлаждению
- Встроенные осушители конкурентов нагревают сам компрессор, осушитель Атмос не излучает тепла
- Квалифицированный персонал, современное оборудование, прогрессивная технология

Технические параметры

Model	Air End	Main motor	F.A.D. m3/min		
	Type	kW	7,5 BAR	10 BAR	13 BAR
ST 30+	A150	30	5,5	5	4,5
ST 37	A150	37	6,3	5,6	4,8
ST 37 Vario	A150	37	6	5,2	4,7
ST 37 Vario+	A150	37	6,9	6	5
ST 37+	A150	37	6,7	5,9	4,9
ST 45	A150	45	7,3	6,6	5,6
ST 45+	A150	45	8	7,5	6
ST 45 Vario	A150	45	7,3	6,5	5,5
ST 45 Vario+	A150	45	8,1	7,5	6,1
ST 55	A150	55	8,9	8,2	7,5
ST 55 Vario	A150	55	8,4	7,8	6,8
ST 55 Vario+	A150	55	9,05	8,2	7,6
ST 75	B201	75	12,7	10,7	9,3
ST 75Vario	B201	75	12,5	10,5	9,1
ST 75Vario+	B201	75	13,5	11,2	9,7

Спецификация может быть изменена без предварительного уведомления

Основные технические параметры

Model	Weight	Weight FF	Dimensions (mm)			
	kg	kg	Lenght	Lenght (FF)	Width	Height
ST 30+	900	960	1750	1830	1245	1645
ST 37	950	1010	1750	1830	1245	1645
ST 37+	990	1050	1750	1830	1245	1645
ST 37 Vario	1000	1060	1750	1830	1245	1645
ST 37 Vario+	1020	1080	1750	1830	1245	1645
ST 45	1020	1080	1750	1830	1245	1645
ST 45+	1040	1080	1750	1830	1245	1645
ST 45 Vario	1070	1130	1750	1830	1245	1645
ST 45 Vario+	1085	1145	1750	1830	1245	1645
ST 55	1150	1210	1750	1830	1245	1645
ST 55 Vario	1200	1260	1750	1830	1245	1645
ST 55 Vario+	1230	1290	1750	1830	1245	1645
ST 75	1500	1560	1980	2058	1245	1750
ST 75 Vario	1560	1620	1980	2058	1245	1750
ST 75 Vario+	1590	1650	1980	2058	1245	1750

Спецификация может быть изменена без предварительного уведомления

Сравнение 37kW модели с конкурентами

	Atlas			ATMOS			ALMIG			
	GA37	GA37+	GA37VSD	ST37	ST37+	ST37Vario+	Belt 37	Direct 37	Gear 37	Variable 34
Pressure [bar]	7,00	7,00	7,00	7,00	7,00	7,00	7,00	7,00	7,00	7,00
motor [kW]	37,00	37,00	37,00	37,00	37,00	37,00	37,00	37,00	37,00	38,00
Total power input [kW]	44,00	43,50	47,10	39,00	45,00	47,00	42,86	43,60	42,40	39,09
FAD [m3/min]	6,30	6,90	7,26	6,30	6,70	6,90	5,78	6,82	5,83	5,50
SF [-]	1,19	1,18	1,27	1,05	1,22	1,27	1,16	1,18	1,15	1,03
efficiency [kW/m3/min]	5,87	5,36	5,10	5,87	5,52	5,36	6,40	5,43	6,35	6,91
RPM [min-1]	3319,00	3408,00	3730,00	3217,00	3710,00	3710,00	5900,00	2960,00	2960,00	6000,00
Спецификация может быть изменена без предварительного уведомления										

Аргументы при продаже

- **Сухой воздух за минимальные затраты**
- **Энергоэффективное использование**
- **Расходы по обслуживанию под контролем**
- **Возможность управления точкой росы**
- **Система диагностики:**
  - **уровень вибрации**
  - **потери давления**
  - **проверка температур основных компонентов**
- **Рекуперация тепловых потерь**
- **Компоненты от мировых производителей**

Q&A